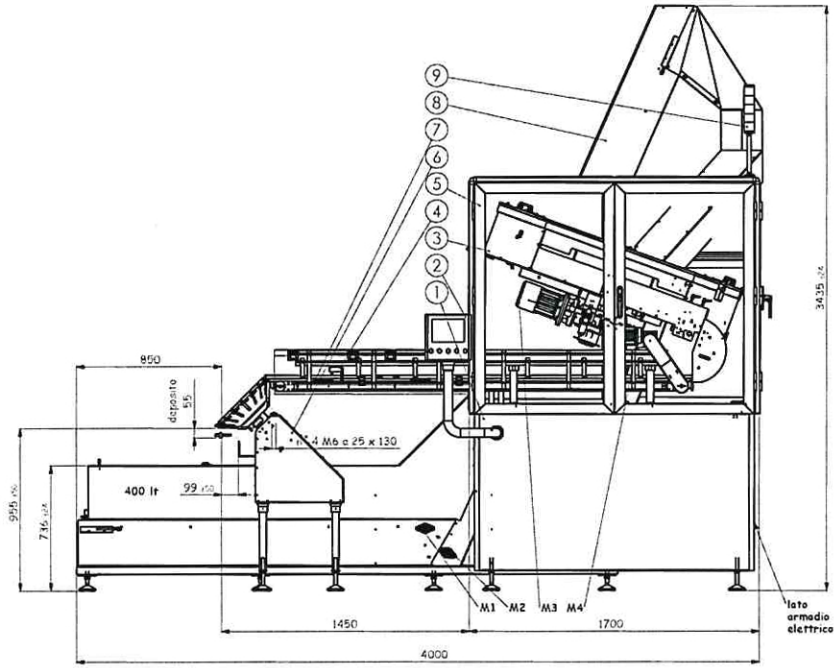

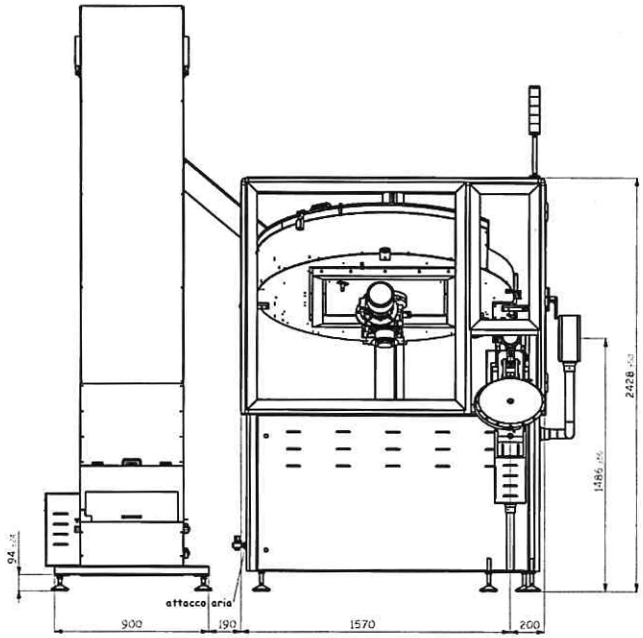

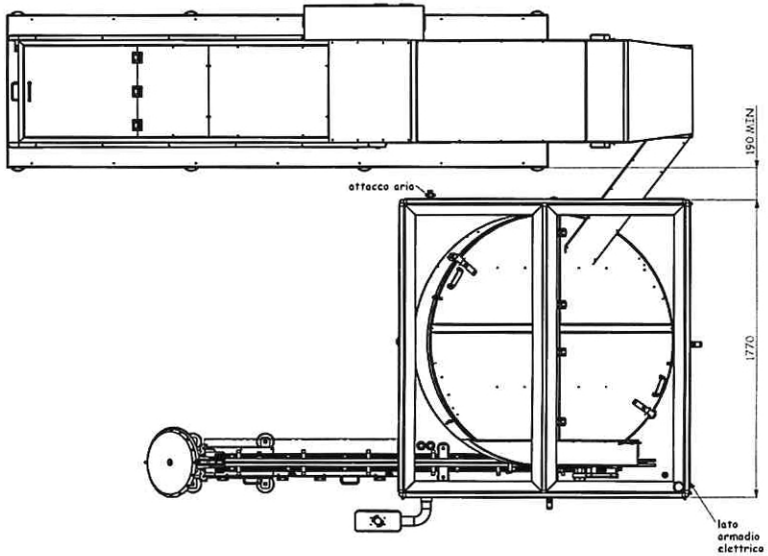

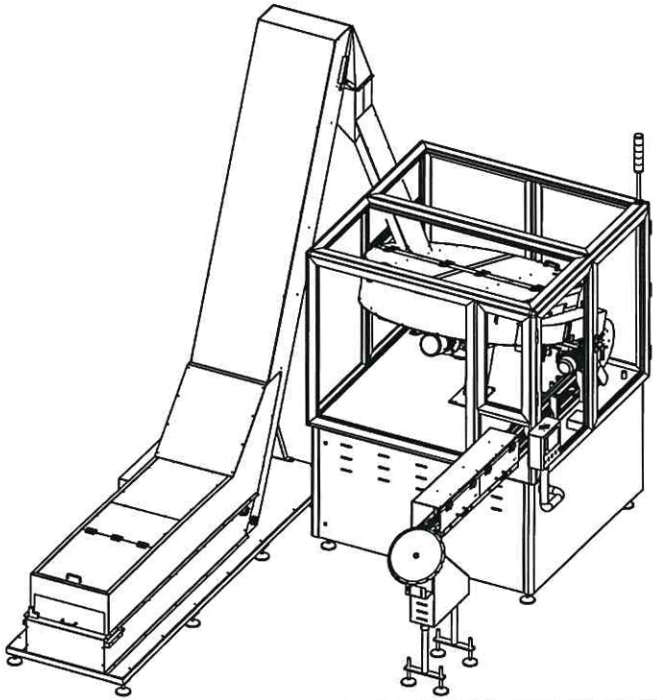

M4	Motore nastrino	230/400	0.22	1.3
M3	Motore sorter STM150G	230/400	0.79	4.5
M2	Motore elevatore tappeto verticale	230/400	0.22	1.5
M1	Motore elevatore tappeto orizzontale	230/400	0.18	1.2
Rif	Descrizione	Tens.(V)	P (kW)	Ass. max(A)

Pos.	Descrizione	Q.tà	Num. parte/codice	Materiale
11	Quadro elettrico	1	GE 1000x800x300	Acciaio Fe37
10	Impianto pneumatico	1	14413-000PN	-
9	Lampada 4 luci	1	12342-LAMP-4	Comm.
8	Elevatore 2 tappeti LH400 L600 Hs2900	1	14413-EF2T04L6	-
7	Tunnel nastrino	1	14413-400	-
6	Ruota alimentazione contagocce	1	14413-500	-
5	Protezione fondissolvente	1	14413-400	-
4	Nastrino	1	14413-300	-
3	STM150G1-SX	1	14413-STM150G1-SX	-
2	Tastierino remotato	1	14413-200	-
1	Banchetto fisso	1	14413-100	-

SARG srl
Tecnologie dell'orientamento

Descrizione: **Alimentazione contagocce**
Materiale: .
Smussare gli spigoli 0.5x45°
Tolleranze generali ISO 2768

Trattamento:
Forma: A1
Data: 08/06/2016
Commessa: 14413
Visto: .
Appr.: .
Scala: 1:15
Cliente: .
N° disegno: **14413-000**
Foglio 1 di 2

Proprietà della SARG srl, vietata la riproduzione e trasmissione a terzi senza autorizzazione scritta. La violazione fornisce i diritti DIN e norme di legge.