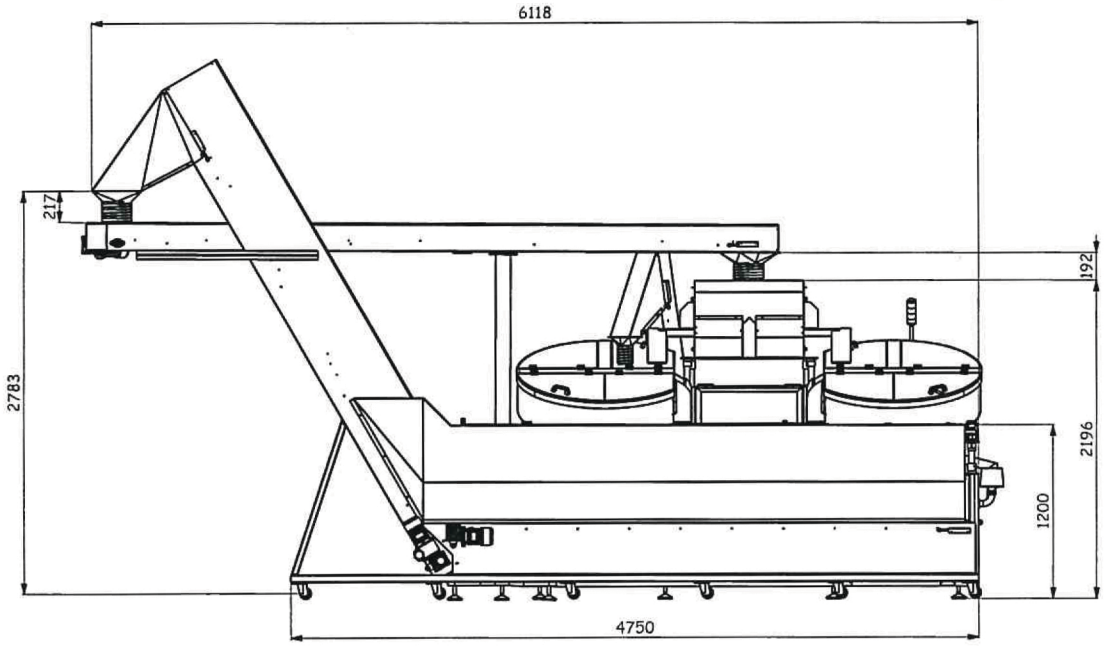

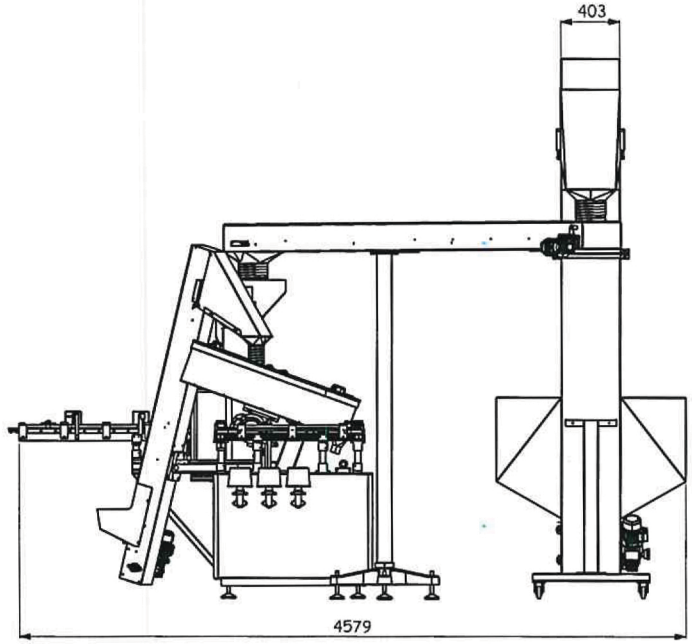

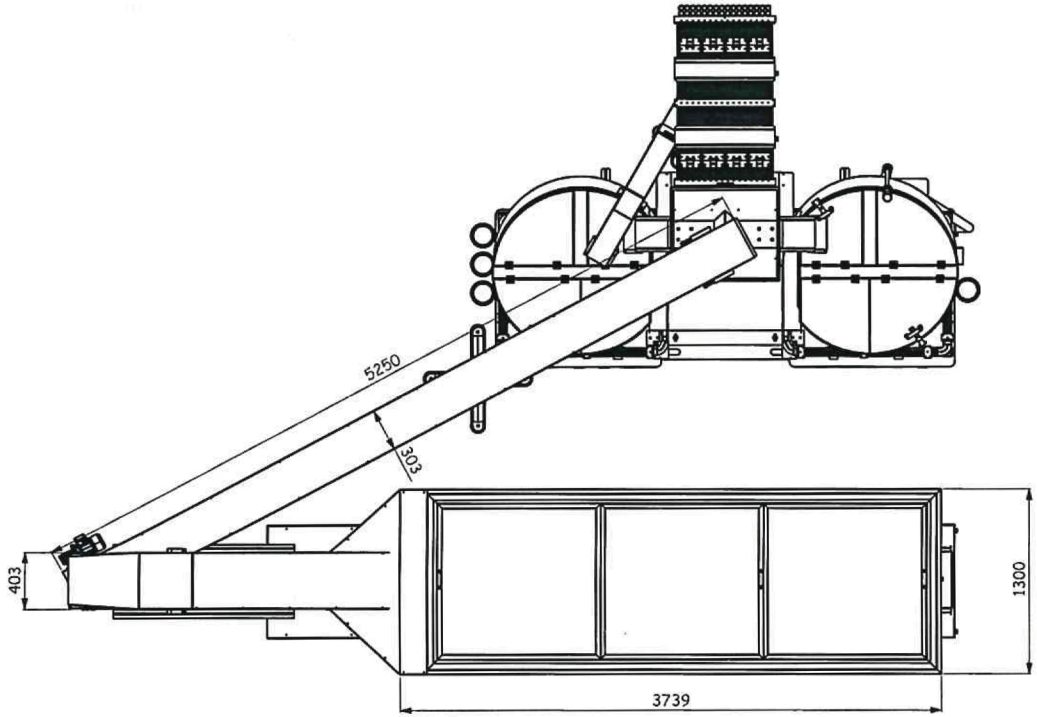

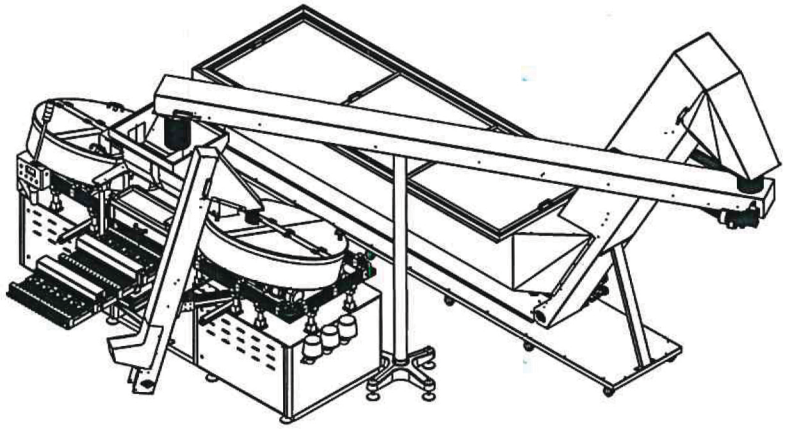

SARG srl Tecnologie dell'orientamento	Descrizione: **Alim. capsule** Materiale: .		
	Smussare gli spigoli 0,5x45°	Tolleranze generali ISO 2768	
Trattamento: .		Form.: A2	Data: 21/02/2013
Commessa: 11153-5	Dis.:	Visto: .	Appr.: .	Scala: 1:25
Cliente:	N° disegno: **ASS-PRJDX**	Foglio 1 di Fogli 1	

Proprietà della SARG srl - è vietata la riproduzione e comunicazione a terzi senza autorizzazione scritta. La società tutela i propri diritti a norma di legge.

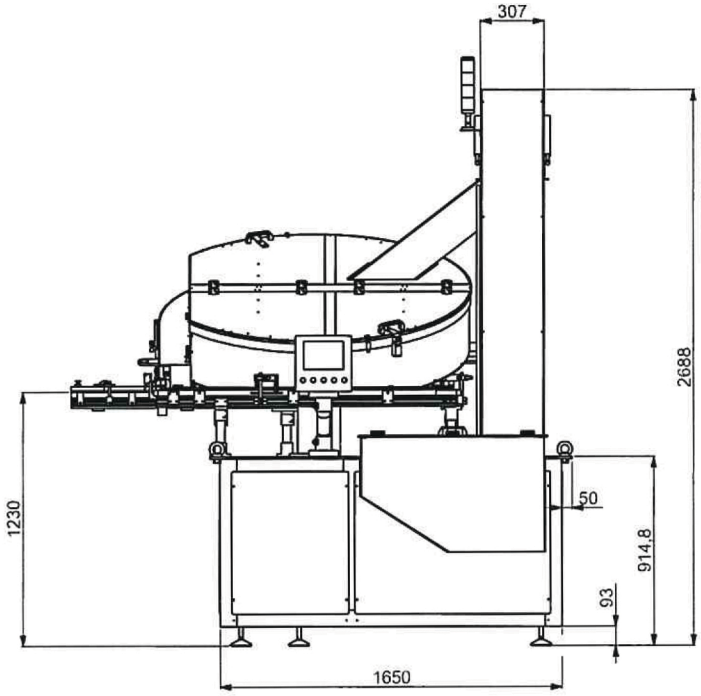

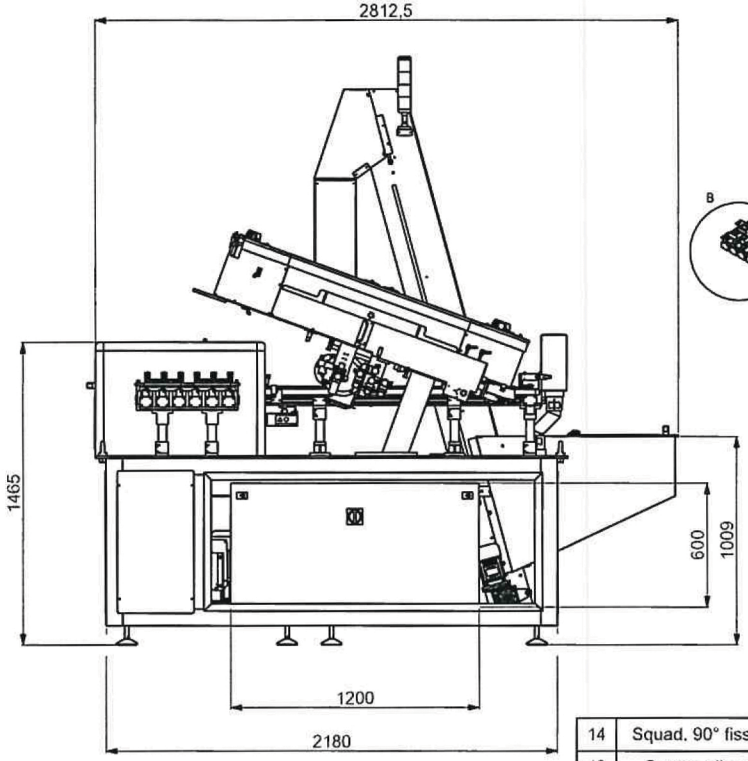

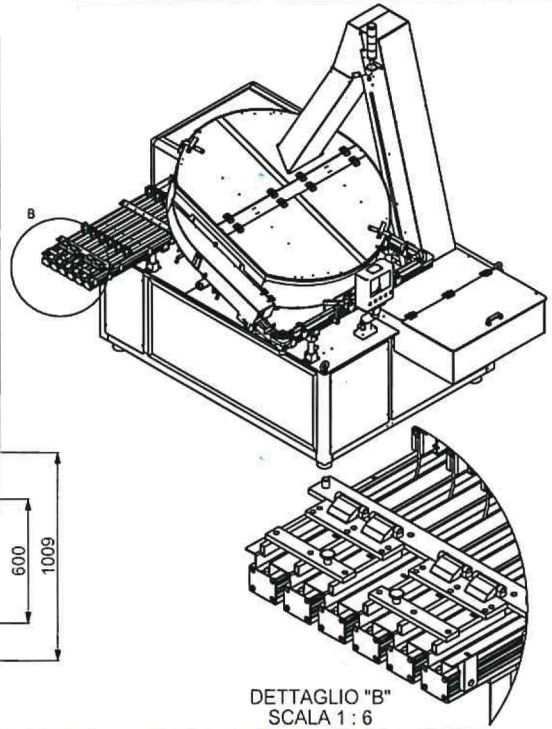

DETTAGLIO "B"
SCALA 1 : 6

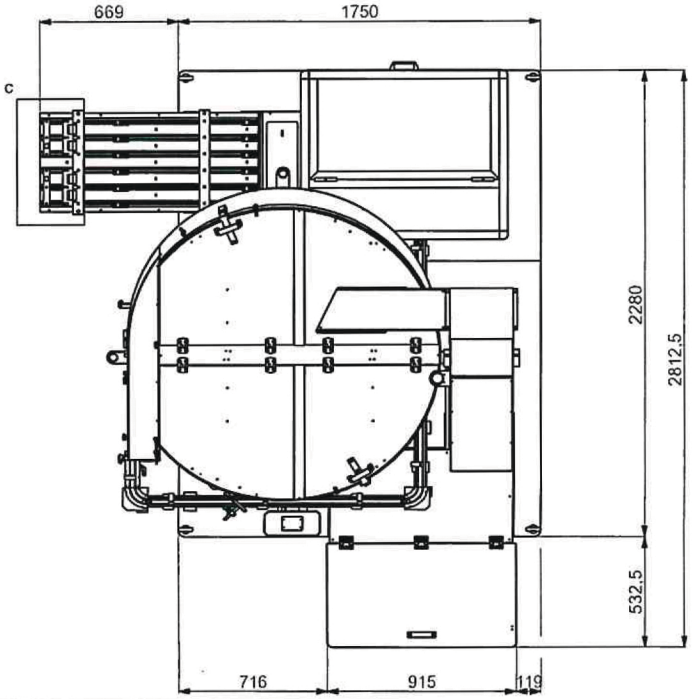

DETTAGLIO "C"
SCALA 1 : 8

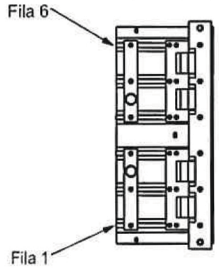

Pos.	Descrizione	Q.tà	Num. parte/codice	Materiale
14	Squad. 90° fissggio distributori	2	01NAMF-SQ90	AISI 304
13	Gruppo alimentaz. aria 6 vie	1	01NAMF-AA6F-I60A	.
12	Guida recupero capsule	1	19065-990	
11	Supporto Canale6 file	1	19065-380	
10	Protezione tamburi 6 piste	1	19065-PFA-500	.
9	Colonnina di sostegno canale 6f	4	19065-370	.
8	Colonnina di sostegno canale 6f	4	19065-360	.
7	STM150GT-SX	1	19065-STM-150S	.
6	Assieme tamburi + canale 5f	1	19065-800	
5	Tastierino	1	16150-TAST	.
4	Nastro recupero capsule	1	19065-700	.
3	Elevatore a palette	1	19065-EF-G400	.
2	Canale aria 1 fila Nespresso	1	19065-300	.
1	Banchetto canale aria	1	19065-100	.

SARG srl

Descrizione: **Alim. caps. nespresso**

Materiale: .

Smussare gli spigoli 0,5x45° | Tolleranze generali ISO 2768

Trattamento: | Form.: A2 | Data: 19/03/2019

Commessa: 19065 | Dis.: | Visto: . | Appr.: . | Scala: 1:50

Cliente: | N° disegno: **19065-000a** | Foglio 1 di Fogli 1

Proprietà della SARG srl - è vietata la riproduzione e comunicazione a terzi senza autorizzazione scritta. La società tutela i propri diritti a norma di legge.