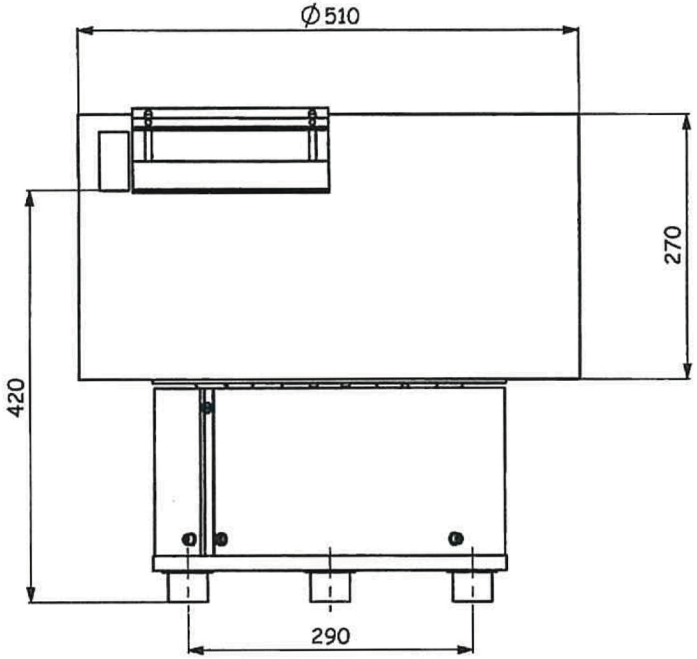

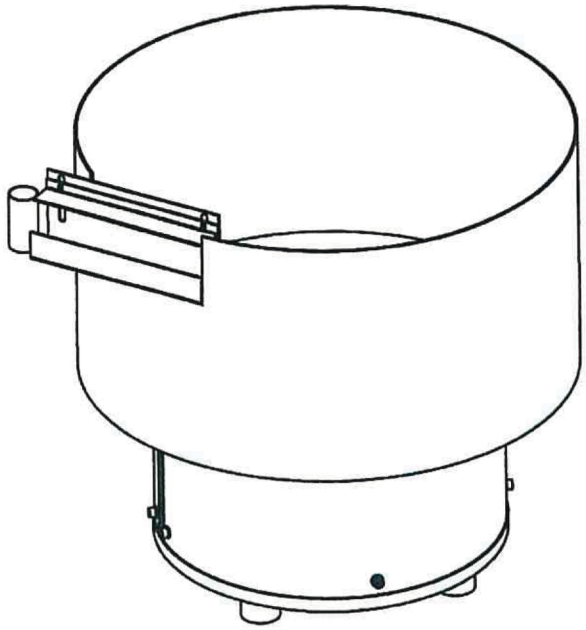

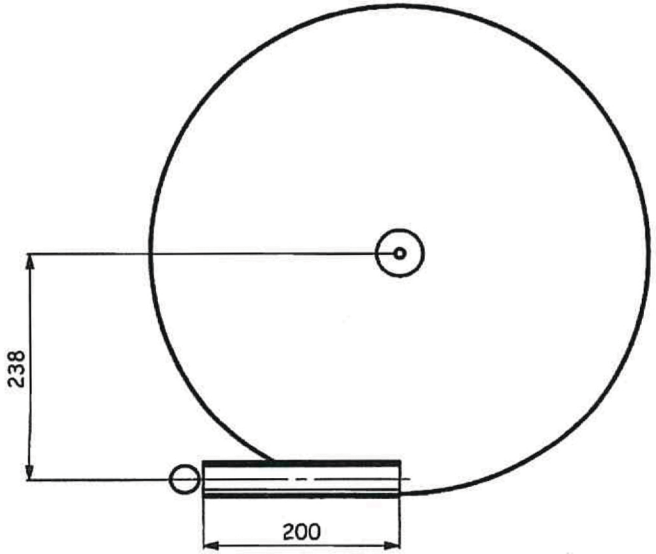

Pos.	Descrizione	Q.tà	Num. parte/codice	Materiale
3	Tratto Uscita	1	STD_U00-L200	.
2	Contenitore cilindrico Ø510	1	CI51-H270T80	AISI 304
1	BV3-3000	1	BV3	.

SARG srl
Tecnologie dell'orientamento

Descrizione: **BV3-Vasca Cilindrica Ø510**
Materiale: .
Smussare gli spigoli 0,5x45°
Tolleranze generali ISO 2768
Trattamento: .
Form.: A3
Data: 03/10/2017
Commessa: STD
.: Disegnatori
Visto: .
Appr.: .
Scala: 1:5
Cliente:
N° disegno: **BV3-CI51**
Foglio 1 di Fogli 1

Proprietà della SARG srl - è vietata la riproduzione e comunicazione a terzi senza autorizzazione scritta. La società tutela i propri diritti a norma di legge.

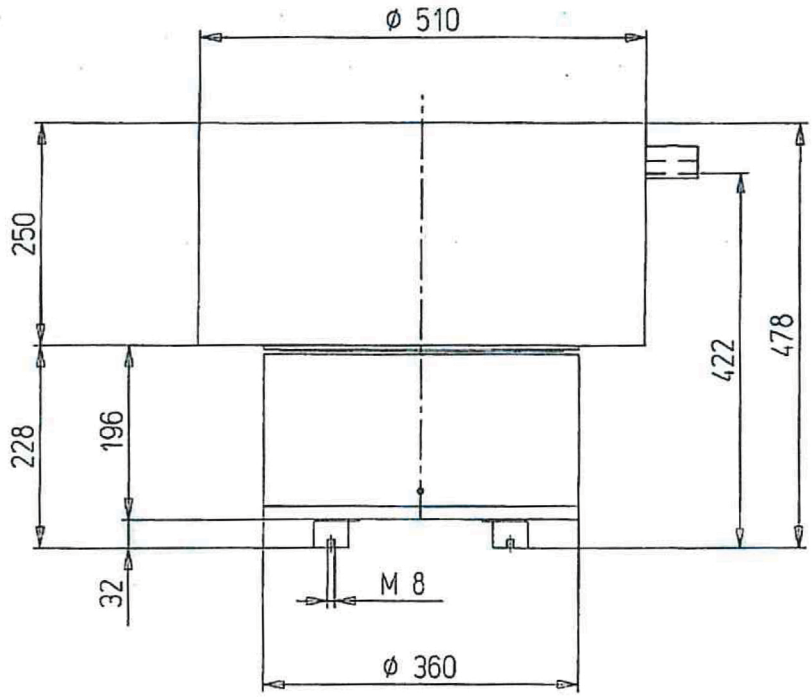

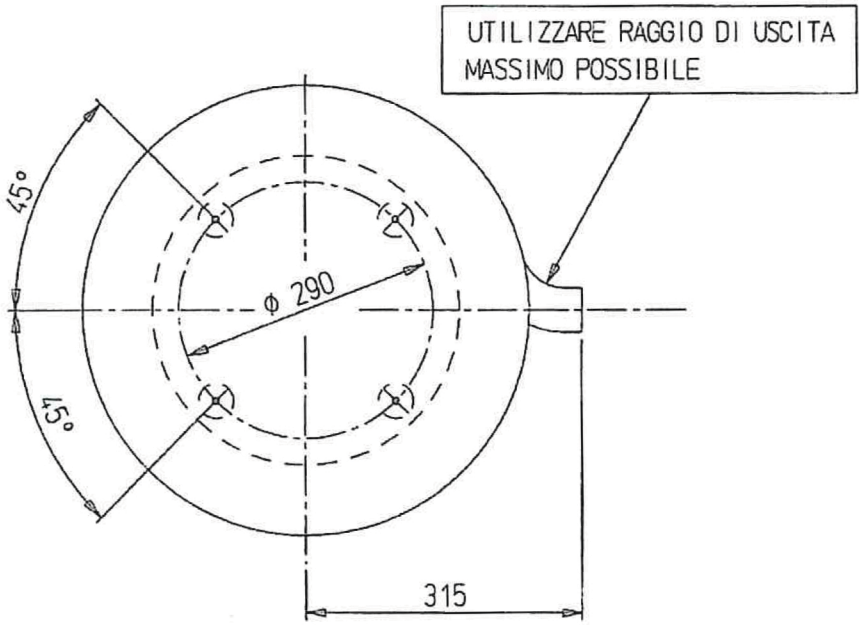

MODELLO: VIBRATORE SARG Tipo BV3/CI510	CODICE: BV3/CI510	INDICE: 0	FIRMA :
OGGETTO: SCHEMA MECCANICO D'INGOMBRO	SCALA : 1:8	DATA : 12/06/2002	MATRICOLA :------
CLIENTE: SCHEMA INTERNO STANDARD	TIPO ARTIC.: SCM	UNITA MIS.:	CONFERMA :------

INDICE	DATA	VERIFICATO	DESCRIZIONE DI MODIFICA

VISTO

APPROVATO

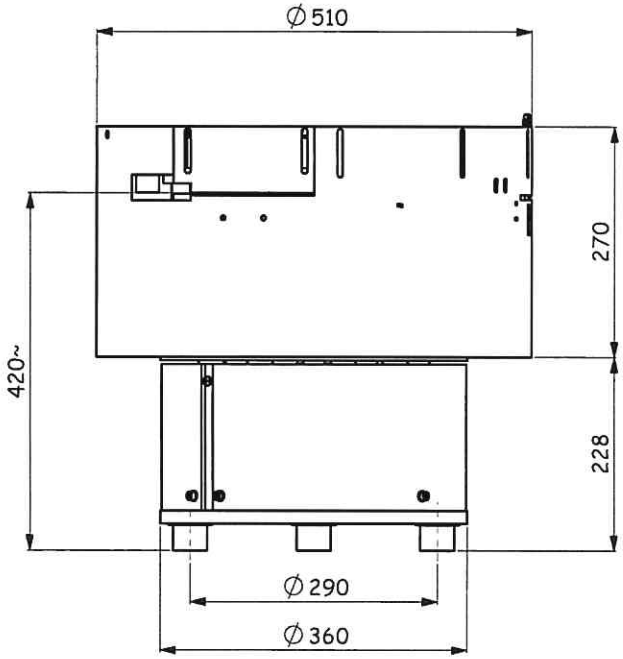

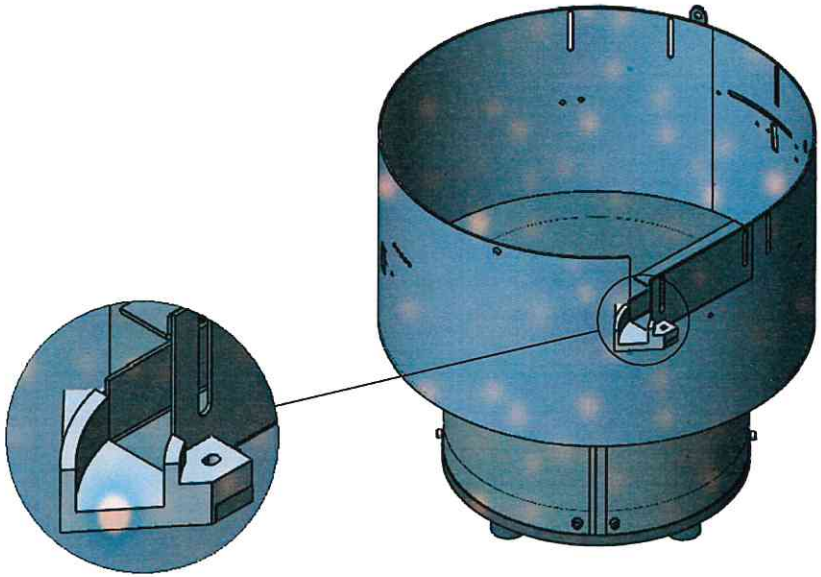

DETTAGLIO A
SCALA 1 : 2

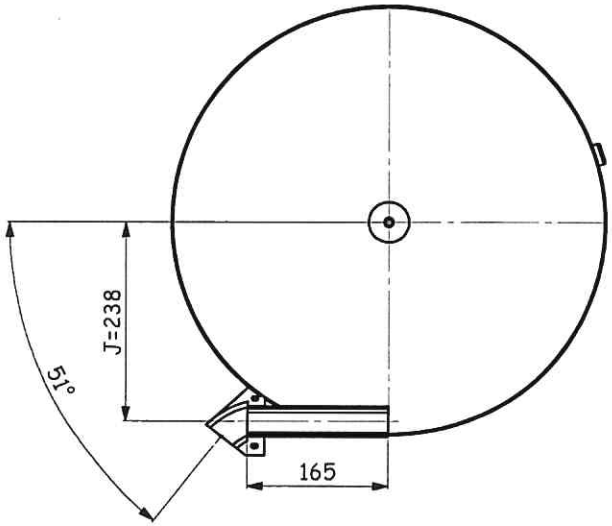

Pos.	Descrizione	Q.tà	Num. parte/codice	Materiale
3	Uscita	1	200714-200	
2	Cont. cil. Ø510 passo 90 con saltino	1	CI51H27T85-200714	
1	BV3-3000	1	BV3	.

SARG s.r.l. TECNOLOGIE DEPURATIVE AMBIENTE

Descrizione: **BV3-Vasca Cilindrica Ø510**

Materiale: .

Trattamento:

Approv.da:	Data Approv.	Form.: A3	Scala: 1:6	Data: 04/06/2020
Commessa: 200714	Disegnato da:		Foglio 1 di Fogli 1	Peso: 60.94 kg
Cliente:	N° disegno: BV3-CI51-200714			

Proprietà della SARG srl - è vietata la riproduzione e comunicazione a terzi senza autorizzazione scritta. La società tutela i propri diritti a norma di legge.

Smussare gli spigoli 0,5x45° Tolleranze generali ISO 2768